ZESTAWIENIE STOLARKI ALUMINIOWEJ WEWNĘTRZNEJ – K1

RYSUNEK

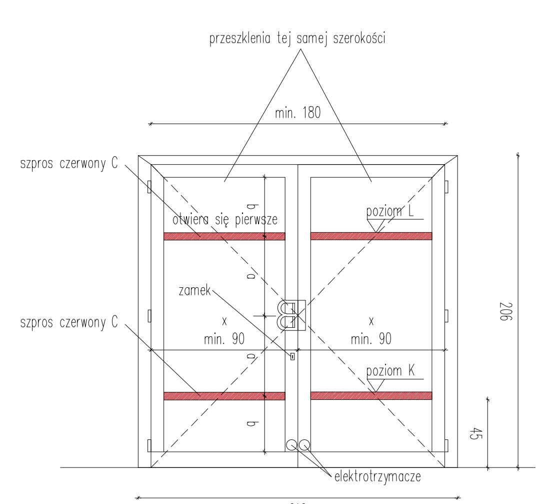

DRZWI Z ELEKTROTRZYMACZEM

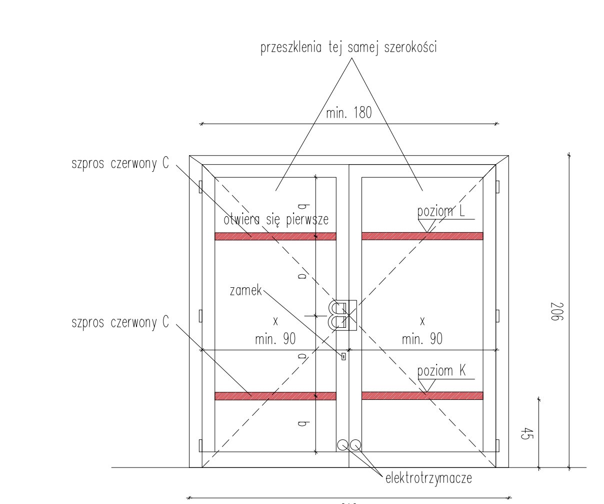

DRZWI Z ELEKTROTRZYMACZEM

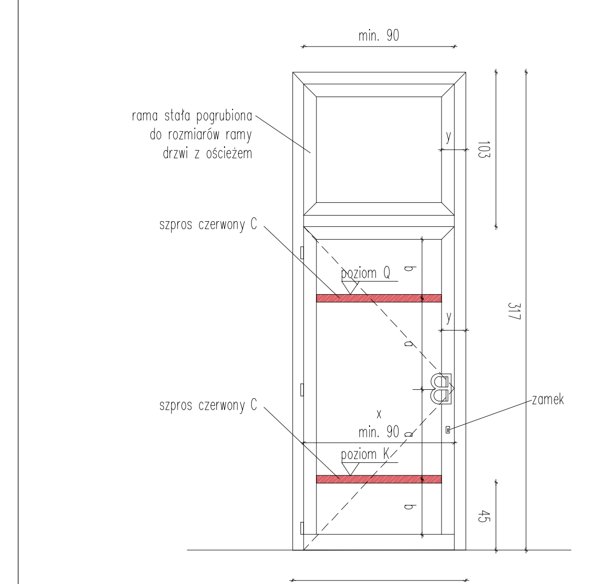

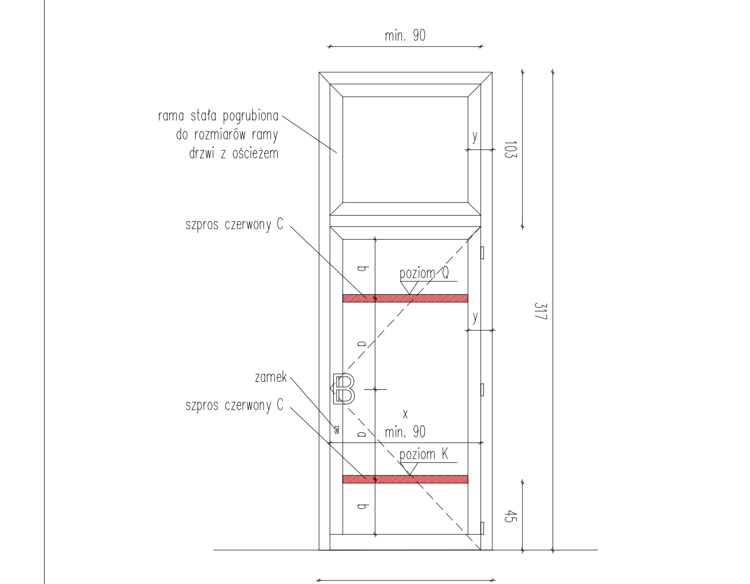

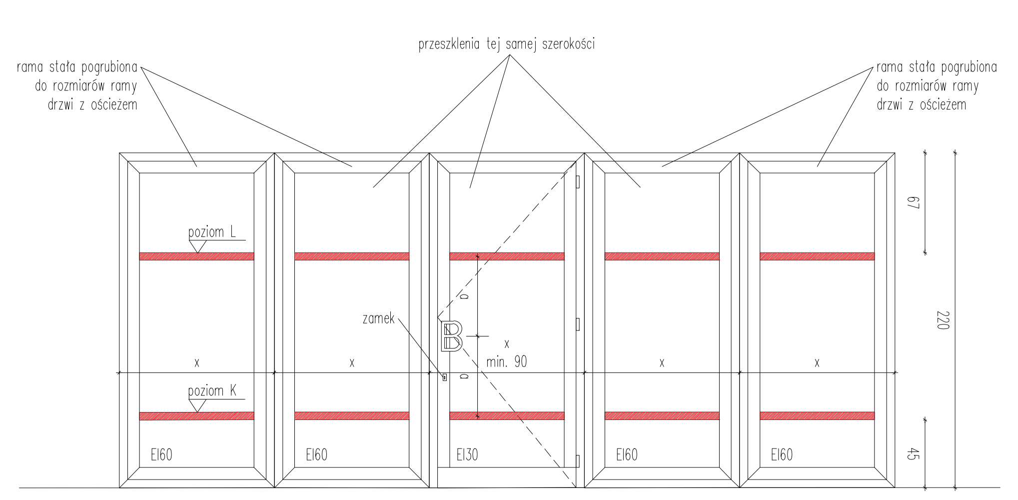

	DAW K101	DAW K102	DAW K103 L	DAW K103 P	DAW K104 P
SYMBOL	DAW K101	DAW K102	DAW K103 L	DAW K103 P	K1 DAW K104 P
KONDYGNACJA	K1	K1	K1	K1	
POMIESZCZENIA	korytarz/wiatrołap 0.01.01 / kl. schodowych 0.02.01	korytarz/wiatrołap 0.01.01 / hall windowy 0.03.01	korytarz/wiatrołap 0.13.01 / sala spotkań 0.13.02	korytarz/wiatrołap 0.13.01 / sala spotkań 0.13.02	korytarz/wiatrołap 0.01.01 / MultiMuzyka 0.01.02
WIDOK	z korytarza/wiatrołapu 0.01.01	z korytarza/wiatrołapu 0.01.01	z korytarza/wiatrołapu 0.13.01	z korytarza/wiatrołapu 0.13.01	z korytarza/wiatrołapu 0.01.01
PRZEZNACZENIE	drzwi wewnętrzne	drzwi wewnętrzne	drzwi wewnętrzne	drzwi wewnętrzne	drzwi wewnętrzne
LICZBA SZTUK	1	1	1	1	
KIERUNEK OTWIERANIA	dwuskrzydłowe	dwuskrzydłowe	lewe	prawe	prawe
WYMIAR OTWORU (LxH)	istniejący poszerzony ok. 215 x 208 cm	nowy 215 x 208 cm	nowy 121 x 320 cm	nowy 121 x 320 cm	ok. 525 x 222 cm
WYMIAR SKRZYDŁA BRUTTO (LxH)	212 x 206 cm	212 x 206 cm	115 x 317 cm	115 x 317 cm	522 x 220 cm
WYMIAR SKRZYDŁA NETTO (LxH)	min. 180 cm (dwa skrzydła min. 90 cm netto po otwarciu) x 200 cm	min. 180 cm (dwa skrzydła min. 90 cm netto po otwarciu) x 200 cm	min. 90 cm netto po otwarciu x 214 cm	min. 90 cm netto po otwarciu x 214 cm	skrzydło otwierane min. 90 cm netto po otwarciu x 214 cm
SZEROKOŚĆ ŚCIANY (KONSTRUKCJA)	ok. 96 cm	ok. 96 cm	ok. 18 cm	ok. 18 cm	–
KLASA ODPORNOŚCI OGNIOWEJ	EIS 30	EI 30	EI 30	EI 30	drzwi EI30 / szklana ściana EI60
WŁAŚCIWOŚCI AKUSTYCZNE	nie	nie	nie	nie	nie
WŁAŚCIWOŚCI TERMOIZOLACYJNE	nie	nie	nie	nie	nie
ANTYWŁAMANIOWOŚĆ	nie	nie	nie	nie	nie
WYKOŃCZENIE POWIERZCHNI WEWN.	– SKRZYDŁO OPIS: aluminiowe z przeszkleniem, malowane proszkowo – SKRZYDŁO KOLOR: grafitowy G + 4x szpros w kolorze C – OŚCIEŻNICA OPIS: aluminiowa, malowana proszkowo – OŚCIEŻNICA KOLOR: grafitowy G – SZPROSY: czerwony C	– SKRZYDŁO OPIS: aluminiowe z przeszkleniem, malowane proszkowo – SKRZYDŁO KOLOR: grafitowy G + 4x szpros w kolorze C – OŚCIEŻNICA OPIS: aluminiowa, malowana proszkowo – OŚCIEŻNICA KOLOR: grafitowy G – SZPROSY: czerwony C	– SKRZYDŁO OPIS: aluminiowe z przeszkleniem, malowane proszkowo – SKRZYDŁO KOLOR: grafitowy G + 2x szpros w kolorze C – OŚCIEŻNICA OPIS: aluminiowa, malowana proszkowo – OŚCIEŻNICA KOLOR: grafitowy G – SZPROSY: czerwony C	– SKRZYDŁO OPIS: aluminiowe z przeszkleniem, malowane proszkowo – SKRZYDŁO KOLOR: grafitowy G + 2x szpros w kolorze C – OŚCIEŻNICA OPIS: aluminiowa, malowana proszkowo – OŚCIEŻNICA KOLOR: grafitowy G – SZPROSY: czerwony C	– SKRZYDŁO OPIS: aluminiowe z przeszkleniem, malowane proszkowo – SKRZYDŁO KOLOR: grafitowy G + 2x szpros w kolorze C – OŚCIEŻNICA OPIS: aluminiowa, malowana proszkowo – OŚCIEŻNICA KOLOR: grafitowy G + 8x szpros w kolorze C – SZPROSY: czerwony C
WYKOŃCZENIE POWIERZCHNI ZEWN.	– SKRZYDŁO OPIS: aluminiowe z przeszkleniem, malowane proszkowo – SKRZYDŁO KOLOR: grafitowy G + 4x szpros w kolorze C – OŚCIEŻNICA OPIS: aluminiowa, malowana proszkowo – OŚCIEŻNICA KOLOR: grafitowy G – SZPROSY: czerwony C	– SKRZYDŁO OPIS: aluminiowe z przeszkleniem, malowane proszkowo – SKRZYDŁO KOLOR: grafitowy G + 4x szpros w kolorze C – OŚCIEŻNICA OPIS: aluminiowa, malowana proszkowo – OŚCIEŻNICA KOLOR: grafitowy G – SZPROSY: czerwony C	– SKRZYDŁO OPIS: aluminiowe z przeszkleniem, malowane proszkowo – SKRZYDŁO KOLOR: grafitowy G + 2x szpros w kolorze C – OŚCIEŻNICA OPIS: aluminiowa, malowana proszkowo – OŚCIEŻNICA KOLOR: grafitowy G – SZPROSY: czerwony C	– SKRZYDŁO OPIS: aluminiowe z przeszkleniem, malowane proszkowo – SKRZYDŁO KOLOR: grafitowy G + 2x szpros w kolorze C – OŚCIEŻNICA OPIS: aluminiowa, malowana proszkowo – OŚCIEŻNICA KOLOR: grafitowy G – SZPROSY: czerwony C	– SKRZYDŁO OPIS: aluminiowe z przeszkleniem, malowane proszkowo – SKRZYDŁO KOLOR: grafitowy G + 2x szpros w kolorze C – OŚCIEŻNICA OPIS: aluminiowa, malowana proszkowo – OŚCIEŻNICA KOLOR: grafitowy G + 8x szpros w kolorze C – SZPROSY: czerwony C
WYPOSAŻENIE	– ZAWIASY: stalowe w kolorze grafitowym G w formie wydłużonych walców, 3, 4 lub 5 – SAMOZAMYKACZ: tak, 2x w kolorze grafitowym G – KLAMKI: – – ZAMEK: zamek z wkładką patentową, stalową w kolorze naturalnym (srebrnym) – KRATKA WENTYLACYJNA: – – DOLNY PANEL OCHRONNY: – – PRÓG: – – POCHWYTY: stalowe nierdzewne w kolorze naturalnym (srebrnym), wg detalu – IDENTYFIKACJA WIZUALNA: – – BLOKADA MANUALNA: tak, obydwu skrzydeł w pozycji otwartej, w kolorze G + blokada skrzydła otwieranego jako drugie w pozycji zamkniętej, umożliwiająca zamknięcie obydwu skrzydeł na klucz – NAWIEWNIK: – – ELEKTROTRZYMACZ: tak x2 w kolorze czarnym	– ZAWIASY: stalowe w kolorze grafitowym G w formie wydłużonych walców, 3, 4 lub 5 – SAMOZAMYKACZ: tak, 2x w kolorze grafitowym G – KLAMKI: – – ZAMEK: zamek z wkładką patentową, stalową w kolorze naturalnym (srebrnym) – KRATKA WENTYLACYJNA: – – DOLNY PANEL OCHRONNY: – – PRÓG: – – POCHWYTY: stalowe nierdzewne w kolorze naturalnym (srebrnym), wg detalu – IDENTYFIKACJA WIZUALNA: – – BLOKADA MANUALNA: tak, obydwu skrzydeł w pozycji otwartej, w kolorze G + blokada skrzydła otwieranego jako drugie w pozycji zamkniętej, umożliwiająca zamknięcie obydwu skrzydeł na klucz – NAWIEWNIK: – – ELEKTROTRZYMACZ: tak x2 w kolorze czarnym	– ZAWIASY: stalowe w kolorze grafitowym G w formie wydłużonych walców, 3, 4 lub 5 – SAMOZAMYKACZ: tak, w kolorze grafitowym G, – KLAMKI: – – ZAMEK: zamek z wkładką patentową, stalową w kolorze naturalnym (srebrnym) – KRATKA WENTYLACYJNA: – – DOLNY PANEL OCHRONNY: – – PRÓG: – – POCHWYTY: stalowe nierdzewne w kolorze naturalnym (srebrnym), wg detalu – IDENTYFIKACJA WIZUALNA: – – BLOKADA MANUALNA: tak, w kolorze grafitowym G – NAWIEWNIK: – – ELEKTROTRZYMACZ: –	– ZAWIASY: stalowe w kolorze grafitowym G w formie wydłużonych walców, 3, 4 lub 5 – SAMOZAMYKACZ: tak, w kolorze grafitowym G, – KLAMKI: – – ZAMEK: zamek z wkładką patentową, stalową w kolorze naturalnym (srebrnym) – KRATKA WENTYLACYJNA: – – DOLNY PANEL OCHRONNY: – – PRÓG: – – POCHWYTY: stalowe nierdzewne w kolorze naturalnym (srebrnym), wg detalu – IDENTYFIKACJA WIZUALNA: – – BLOKADA MANUALNA: tak, w kolorze grafitowym G – NAWIEWNIK: – – ELEKTROTRZYMACZ: –	– ZAWIASY: stalowe w kolorze grafitowym G w formie wydłużonych walców, 3, 4 lub 5 – SAMOZAMYKACZ: tak, 2x w kolorze grafitowym G, – KLAMKI: – – ZAMEK: zamek z wkładką patentową, stalową w kolorze naturalnym (srebrnym) – KRATKA WENTYLACYJNA: – – DOLNY PANEL OCHRONNY: – – PRÓG: – – POCHWYTY: stalowe nierdzewne w kolorze naturalnym (srebrnym), wg detalu – IDENTYFIKACJA WIZUALNA: – – BLOKADA MANUALNA: tak, w kolorze grafitowym G – NAWIEWNIK: – – ELEKTROTRZYMACZ: –
UWAGI OGÓLNE	– wymiary sprawdzić na budowie – na rysunku pokazano kierunek otwierania – szkło bezpieczne	– wymiary sprawdzić na budowie – na rysunku pokazano kierunek otwierania – szkło bezpieczne	– wymiary sprawdzić na budowie – na rysunku pokazano kierunek otwierania – szkło bezpieczne	– wymiary sprawdzić na budowie – na rysunku pokazano kierunek otwierania – szkło bezpieczne	– wymiary sprawdzić na budowie – na rysunku pokazano kierunek otwierania – szkło bezpieczne
UWAGI MONTAŻOWE	– montaż ościeża do ścian nośnych wg wskazań producenta i detalu – montaż zlicowany z drewnianą obudową ściany	– montaż ościeża do ścian nośnych wg wskazań producenta i detalu – montaż zlicowany z drewnianą obudową ściany	– montaż ościeża do ścian nośnych wg wskazań producenta i detalu – montaż zlicowany z drewnianą obudową ściany	– montaż ościeża do ścian nośnych wg wskazań producenta i detalu – montaż zlicowany z drewnianą obudową ściany	– montaż ościeża do ścian nośnych wg wskazań producenta i detalu

ZESTAWIENIE STOLARKI ALUMINIOWEJ WEWNĘTRZNEJ – K2

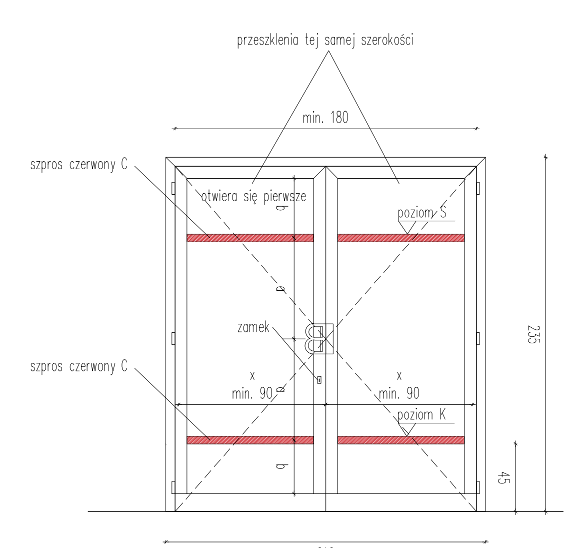

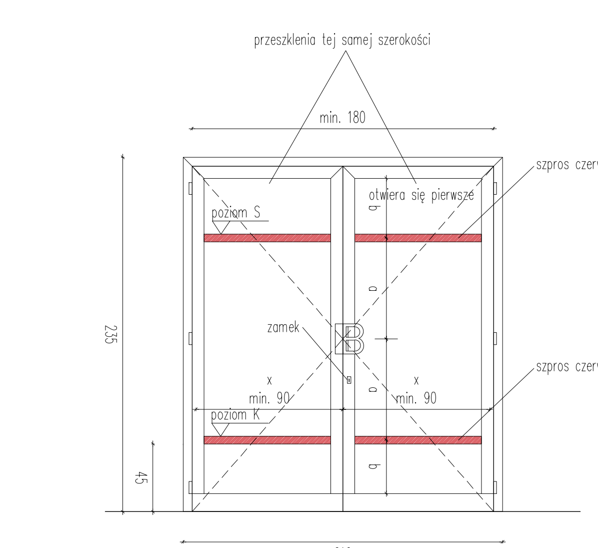

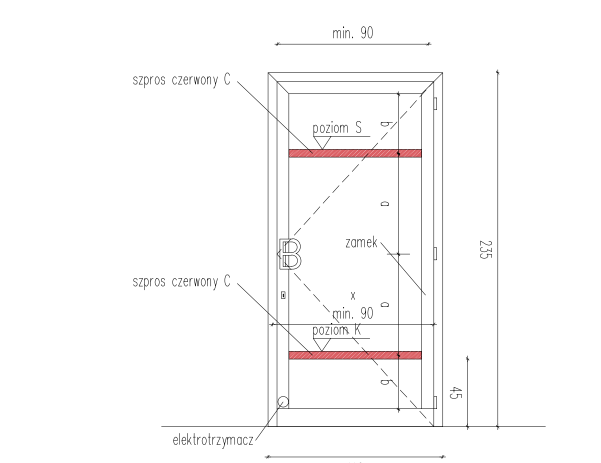

DRZWI Z ELEKTROTRZYMACZEM

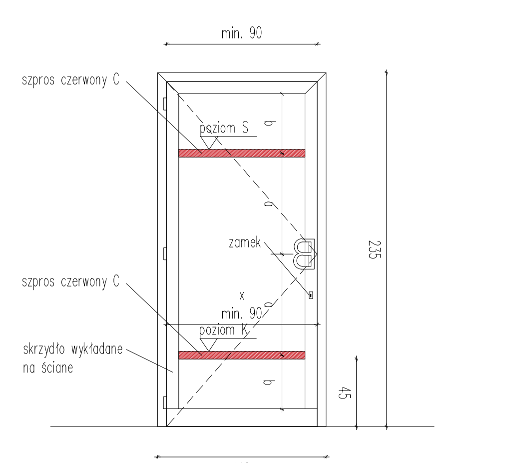

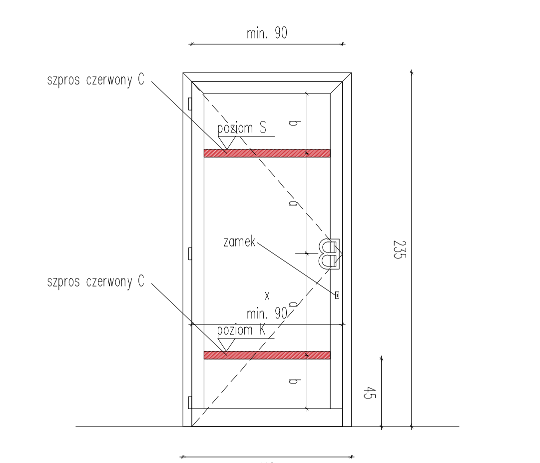

	DAW K201	DAW K202	DAW K203 P	DAW K204 L	DAW K205 L
SYMBOL	DAW K201	DAW K202	DAW K203 P	DAW K204 L	DAW K205 L
KONDYGNACJA	K2	K2	K2	K2	K2
POMIESZCZENIA	kl. schodowa 1.01.01 / wypożyczalnia 1.04.01, kl. schodowa 1.01.01 / korytarz 1.02	korytarz 1.02 / czytelnia 1.03.01	kl. schodowa 1.01.01 / korytarz 1.01.02	czytelnia 1.03.02 / strefa ciszy 1.03.03	wypożyczalnia 1.04.01 / sala regionalna 1.04.02
WIDOK	z klatki schodowej 1.01.01	z klatki schodowej 1.01.01	z korytarza 1.01.02	z czytelni 1.03.02	z wypożyczalni 1.04.01
PRZEZNACZENIE	drzwi wewnętrzne	drzwi wewnętrzne	drzwi wewnętrzne	drzwi wewnętrzne	drzwi wewnętrzne
LICZBA SZTUK	2	1	1	1	1
KIERUNEK OTWIERANIA	dwuskrzydłowe	dwuskrzydłowe	prawe	lewe	lewe
WYMIAR OTWORU (LxH)	istniejący poszerzony ok. 215 x 238 cm (1.01.01) / nowy 215 x 238 cm (1.02)	istniejący poszerzony ok. 215 x 238 cm	nowy 119 x 238 cm	istniejący poszerzony ok. 115 x 238 cm	nowy 115 x 238 cm
WYMIAR SKRZYDŁA BRUTTO (LxH)	212 x 235 cm	212 x 235 cm	116 x 235 cm	112 x 235 cm	1125 x 235 cm
WYMIAR SKRZYDŁA NETTO (LxH)	min. 180 cm (dwa skrzydła min. 90 cm netto po otwarciu) x h wg. technologii producenta	min. 180 cm (dwa skrzydła min. 90 cm netto po otwarciu) x h wg. technologii producenta	min. 90 cm netto po otwarciu x h wg. technologii producenta	min. 90 cm netto po otwarciu x h wg. technologii producenta	min. 90 cm netto po otwarciu x h wg. technologii producenta
SZEROKOŚĆ ŚCIANY (KONSTRUKCJA)	ok. 47 cm / –	ok. 47 cm	ok. 46 cm	ok. 45 cm	10 cm
KLASA ODPORNOŚCI OGNIOWEJ	EIS 30	EI 30	EIS 30	nie	nie
WŁAŚCIWOŚCI AKUSTYCZNE	nie	nie	nie	nie	nie
WŁAŚCIWOŚCI TERMOIZOLACYJNE	nie	nie	U=1,1 [W/m2K] po montażu	U=1,1 [W/m2K] po montażu	nie
ANTYWŁAMANIOWOŚĆ	nie	nie	nie	nie	nie
WYKOŃCZENIE POWIERZCHNI WEWN.	– SKRZYDŁO OPIS: aluminiowe z przeszkleniem, malowane proszkowo – SKRZYDŁO KOLOR: grafitowy G + 4x szpros w kolorze C – OŚCIEŻNICA OPIS: aluminiowa, malowana proszkowo – OŚCIEŻNICA KOLOR: grafitowy G – SZPROSY: czerwony C	– SKRZYDŁO OPIS: aluminiowe z przeszkleniem, malowane proszkowo – SKRZYDŁO KOLOR: grafitowy G + 4x szpros w kolorze C – OŚCIEŻNICA OPIS: aluminiowa, malowana proszkowo – OŚCIEŻNICA KOLOR: grafitowy G – SZPROSY: czerwony C	– SKRZYDŁO OPIS: aluminiowe z przeszkleniem, malowane proszkowo – SKRZYDŁO KOLOR: grafitowy G + 2x szpros w kolorze C – OŚCIEŻNICA OPIS: aluminiowa, malowana proszkowo – OŚCIEŻNICA KOLOR: grafitowy G – SZPROSY: czerwony C	– SKRZYDŁO OPIS: aluminiowe z przeszkleniem, malowane proszkowo – SKRZYDŁO KOLOR: grafitowy G + 2x szpros w kolorze C – OŚCIEŻNICA OPIS: aluminiowa, malowana proszkowo – OŚCIEŻNICA KOLOR: grafitowy G – SZPROSY: czerwony C	– SKRZYDŁO OPIS: aluminiowe z przeszkleniem, malowane proszkowo – SKRZYDŁO KOLOR: grafitowy G + 2x szpros w kolorze C – OŚCIEŻNICA OPIS: aluminiowa, malowana proszkowo – OŚCIEŻNICA KOLOR: grafitowy G – SZPROSY: czerwony C
WYKOŃCZENIE POWIERZCHNI ZEWN.	– SKRZYDŁO OPIS: aluminiowe z przeszkleniem, malowane proszkowo – SKRZYDŁO KOLOR: grafitowy G + 4x szpros w kolorze C – OŚCIEŻNICA OPIS: aluminiowa, malowana proszkowo – OŚCIEŻNICA KOLOR: grafitowy G – SZPROSY: czerwony C	– SKRZYDŁO OPIS: aluminiowe z przeszkleniem, malowane proszkowo – SKRZYDŁO KOLOR: grafitowy G + 4x szpros w kolorze C – OŚCIEŻNICA OPIS: aluminiowa, malowana proszkowo – OŚCIEŻNICA KOLOR: grafitowy G – SZPROSY: czerwony C	– SKRZYDŁO OPIS: aluminiowe z przeszkleniem, malowane proszkowo – SKRZYDŁO KOLOR: grafitowy G + 2x szpros w kolorze C – OŚCIEŻNICA OPIS: aluminiowa, malowana proszkowo – OŚCIEŻNICA KOLOR: grafitowy G – SZPROSY: czerwony C	– SKRZYDŁO OPIS: aluminiowe z przeszkleniem, malowane proszkowo – SKRZYDŁO KOLOR: grafitowy G + 2x szpros w kolorze C – OŚCIEŻNICA OPIS: aluminiowa, malowana proszkowo – OŚCIEŻNICA KOLOR: grafitowy G – SZPROSY: czerwony C	– SKRZYDŁO OPIS: aluminiowe z przeszkleniem, malowane proszkowo – SKRZYDŁO KOLOR: grafitowy G + 2x szpros w kolorze C – OŚCIEŻNICA OPIS: aluminiowa, malowana proszkowo – OŚCIEŻNICA KOLOR: grafitowy G – SZPROSY: czerwony C
WYPOSAŻENIE	– ZAWIASY: stalowe w kolorze grafitowym G w formie wydłużonych walców, 3, 4 lub 5 – SAMOZAMYKACZ: tak, 2x w kolorze grafitowym G, – KLAMKI: – – ZAMEK: zamek z wkładką patentową, stalową w kolorze naturalnym (srebrnym) – KRATKA WENTYLACYJNA: – – DOLNY PANEL OCHRONNY: – – PRÓG: – – POCHWYTY: stalowe nierdzewne w kolorze naturalnym (srebrnym), wg detalu – IDENTYFIKACJA WIZUALNA: – – BLOKADA MANUALNA: tak, obydwu skrzydeł w pozycji otwartej, w kolorze G + blokada skrzydła otwieranego jako drugie w pozycji zamkniętej, umożliwiająca zamknięcie obydwu skrzydeł na klucz – NAWIEWNIK: – – ELEKTROTRZYMACZ: –	– ZAWIASY: stalowe w kolorze grafitowym G w formie wydłużonych walców, 3, 4 lub 5 – SAMOZAMYKACZ: tak, w kolorze grafitowym G, – KLAMKI: – – ZAMEK: zamek z wkładką patentową, stalową w kolorze naturalnym (srebrnym) – KRATKA WENTYLACYJNA: – – DOLNY PANEL OCHRONNY: – – PRÓG: – – POCHWYTY: stalowe nierdzewne w kolorze naturalnym (srebrnym), wg detalu – IDENTYFIKACJA WIZUALNA: – – BLOKADA MANUALNA: tak, obydwu skrzydeł w pozycji otwartej, w kolorze G + blokada skrzydła otwieranego jako drugie w pozycji zamkniętej, umożliwiająca zamknięcie obydwu skrzydeł na klucz – NAWIEWNIK: – – ELEKTROTRZYMACZ: –	– ZAWIASY: stalowe w kolorze grafitowym G w formie wydłużonych walców, 3, 4 lub 5 – SAMOZAMYKACZ: – – KLAMKI: – – ZAMEK: zamek z wkładką patentową, stalową w kolorze naturalnym (srebrnym) – KRATKA WENTYLACYJNA: – – DOLNY PANEL OCHRONNY: – – PRÓG: – – POCHWYTY: stalowe nierdzewne w kolorze naturalnym (srebrnym), wg detalu – IDENTYFIKACJA WIZUALNA: – – BLOKADA MANUALNA: nie – NAWIEWNIK: – – ELEKTROTRZYMACZ – tak, w kolorze czarnym	– ZAWIASY: stalowe w kolorze grafitowym G w formie wydłużonych walców, 3, 4 lub 5 – SAMOZAMYKACZ: tak, w kolorze grafitowym G, – KLAMKI: – – ZAMEK: zamek z wkładką patentową, stalową w kolorze naturalnym (srebrnym) – KRATKA WENTYLACYJNA: – – DOLNY PANEL OCHRONNY: – – PRÓG: – – POCHWYTY: stalowe nierdzewne w kolorze naturalnym (srebrnym), wg detalu – IDENTYFIKACJA WIZUALNA: – – BLOKADA MANUALNA: nie – NAWIEWNIK: – – ELEKTROTRZYMACZ: –	– ZAWIASY: stalowe w kolorze grafitowym G w formie wydłużonych walców, 3, 4 lub 5 – SAMOZAMYKACZ: tak, w kolorze grafitowym G, – KLAMKI: – – ZAMEK: zamek z wkładką patentową, stalową w kolorze naturalnym (srebrnym) – KRATKA WENTYLACYJNA: – – DOLNY PANEL OCHRONNY: – – PRÓG: – – POCHWYTY: stalowe nierdzewne w kolorze naturalnym (srebrnym), wg detalu – IDENTYFIKACJA WIZUALNA: – – BLOKADA MANUALNA: tak, w kolorze grafitowym G – NAWIEWNIK: – – ELEKTROTRZYMACZ: –
UWAGI OGÓLNE	– wymiary sprawdzić na budowie – na rysunku pokazano kierunek otwierania – szkło bezpieczne	– wymiary sprawdzić na budowie – na rysunku pokazano kierunek otwierania – szkło bezpieczne	– wymiary sprawdzić na budowie – na rysunku pokazano kierunek otwierania – szkło bezpieczne	– wymiary sprawdzić na budowie – na rysunku pokazano kierunek otwierania – szkło bezpieczne	– wymiary sprawdzić na budowie – na rysunku pokazano kierunek otwierania – szkło bezpieczne
UWAGI MONTAŻOWE	– montaż ościeża do ścian nośnych wg wskazań producenta i detalu – montaż zlicowany z wykończeniem ściany	– montaż ościeża do ścian nośnych wg wskazań producenta i detalu – montaż zlicowany z wykończeniem ściany	– montaż ościeża do ścian nośnych wg wskazań producenta i detalu – montaż zlicowany z wykończeniem ściany	– montaż ościeża do ścian nośnych wg wskazań producenta i detalu – montaż zlicowany z wykończeniem ściany	– montaż ościeża do ścian nośnych wg wskazań producenta i detalu – montaż zlicowany z wykończeniem ściany

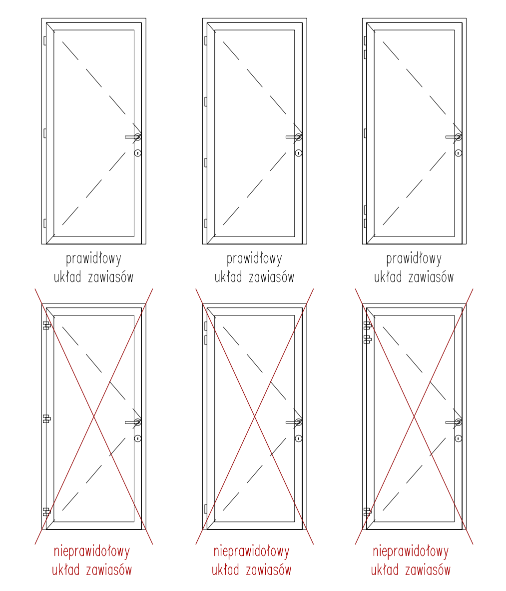

Detal pochwytu drzwi podwójnych:

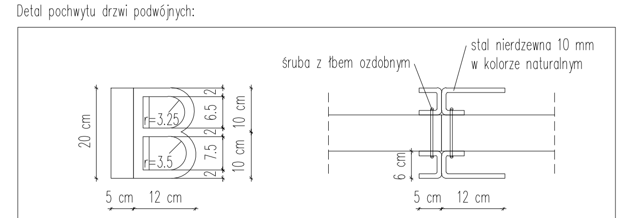

UWAGA: krawędzie i narożniki zfazować żeby pochwyt nie ranił rąk

Detal pochwytu drzwi podwójnych:

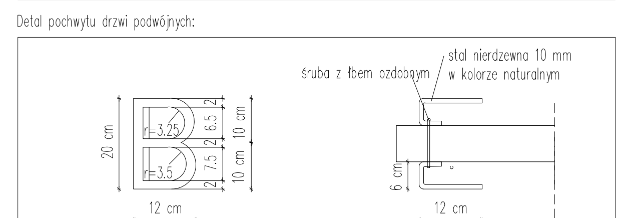

UWAGA: krawędzie i narożniki zfazować żeby pochwyt nie ranił rąk

Schematy szerokości netto po otwarciu drzwi:

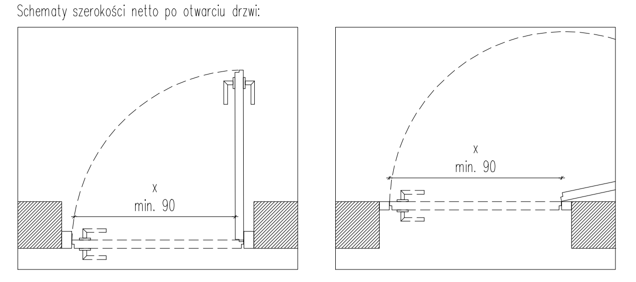

Oznaczenia kolorów :

szary S	RAL 9006	czerwony C	RAL 3000
biały W	RAL 9003	czarny N	RAL 9005
grafitowy G	RAL 7016	złoty Z	kolor akcentów kolorystycznych na zabytkowej elewacji, do uzgodnienia w ramach nadzoru autorskiego
brązowy B	wg specyfikacji okien istniejących u inwestora		

rr-a ROMAN RUTKOWSKI ARCHITEKCI
ul. Jesienna 13 b, 53-017 Wrocław
T, F: 722. 058 188, M: 603. 808 111
NIP: 753 140 36 45, REGON: 020400652
www.rr-a.pl

temat projektu	Przebudowa i zmiana sposobu użytkowania budynku gminnego w Rawiczu na Rawicką MultiBibliotekę wraz z zagospodarowaniem terenu i niezbędną infrastrukturą		
adres	ul. Szarych Szeregów 3, 63-900 Rawicz nr dz. 1219, 1226 oraz ulice 2852, 2853, 1233, 1236		
inwestor	Gmina Rawicz ul. Piłsudskiego 21, 63-900 Rawicz		
projektant/architektura	dr inż. arch. Roman Rutkowski	12/07/DOIA	Rutkowski
współpraca/architektura	mgr inż. arch. Paweł Floryn		[signature]
współpraca/architektura	mgr inż. arch. Aleksandra Kramnik		Kramnik
współpraca/architektura	mgr inż. arch. Wojciech Motyka		[signature]
temat rysunku	ZESTAWIENIE STOLARKI ALUMINIOWEJ WEWNĘTRZNEJ – K1, K2		
faza	projekt wykonawczy	skala 1:50	
branża	architektura	Z 04	2019.02